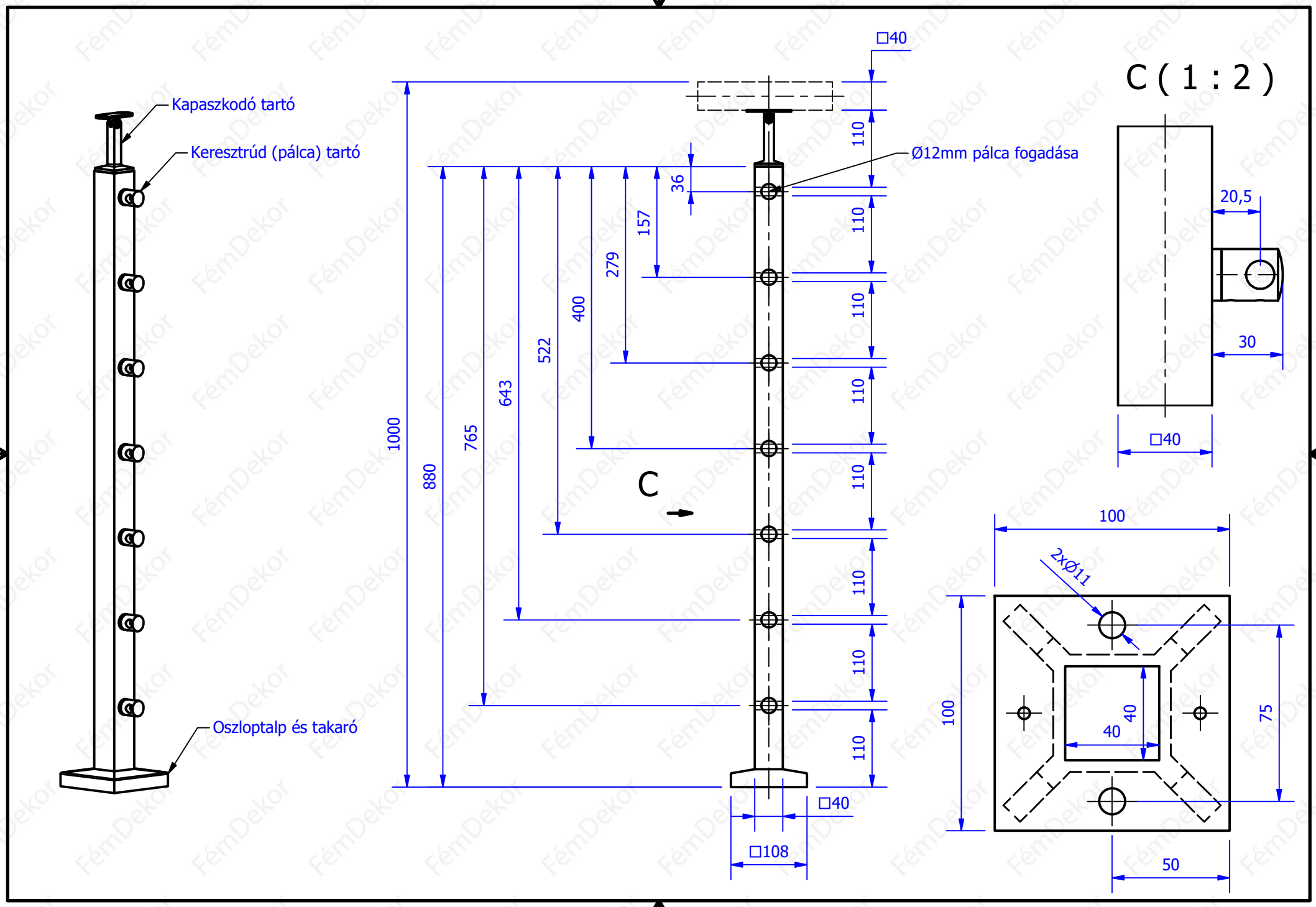
Kapaszkodó tartó
Keresztrúd (pálca) tartó
Oszloptalp és takaró
□40
Ø12mm pálca fogadása
1000
880
765
643
522
400
279
157
36
110
110
110
110
110
110
110
110
C
□40
□108
C (1 : 2)
20,5
30
□40
100
2xØ11
100
40
40
75
50