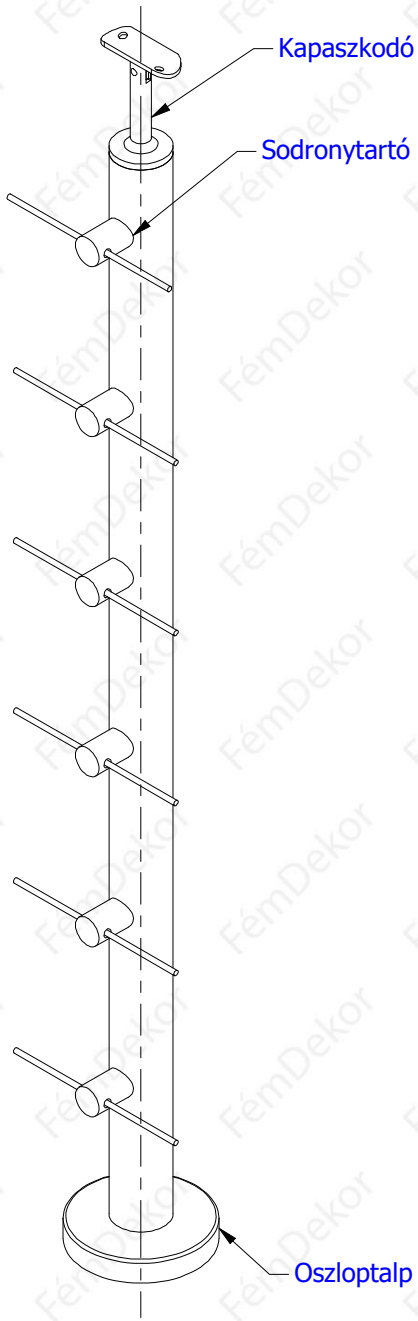

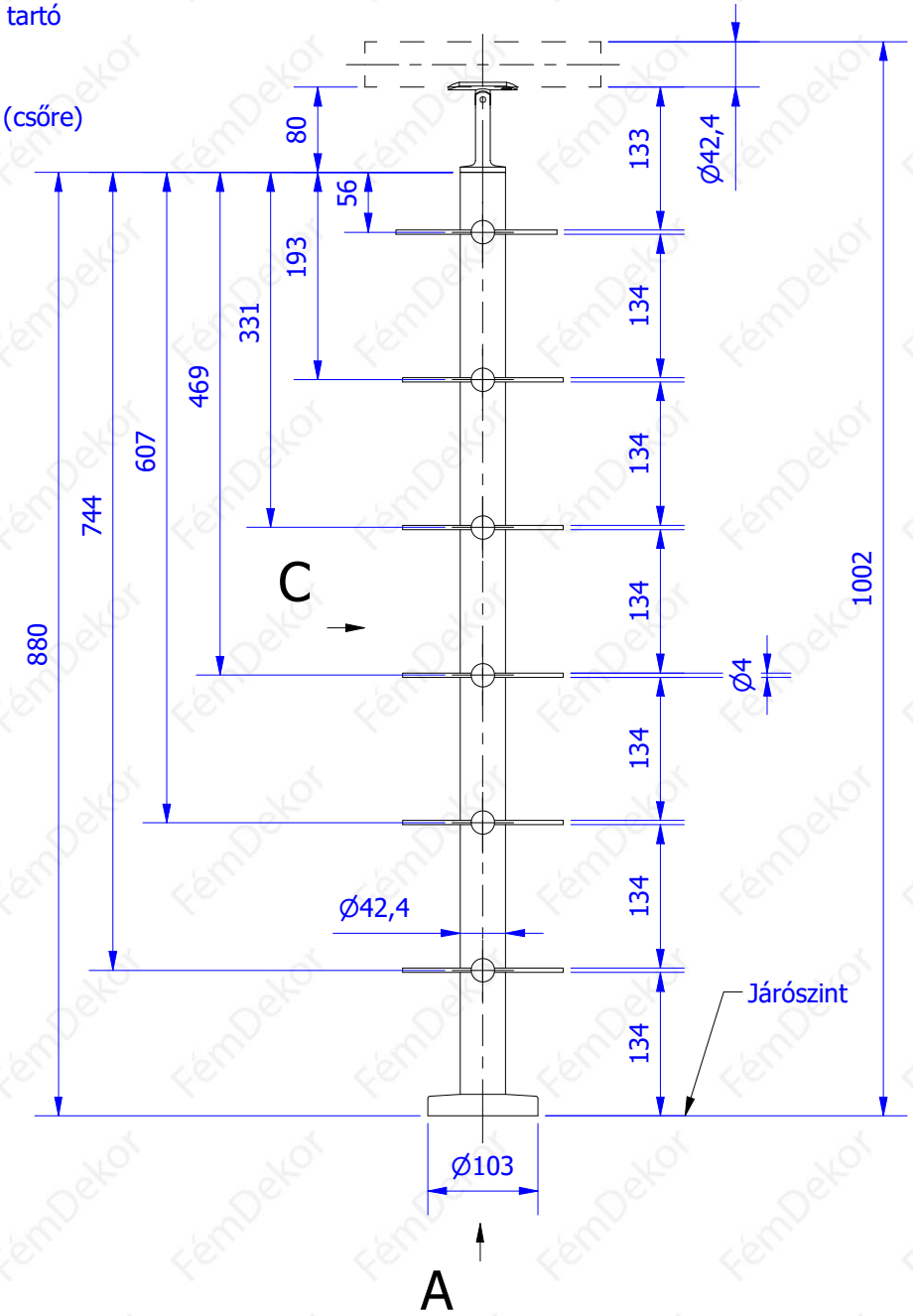

C (1 : 2)

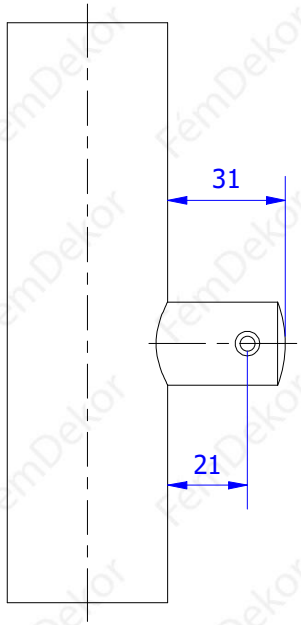

A (1: 2)

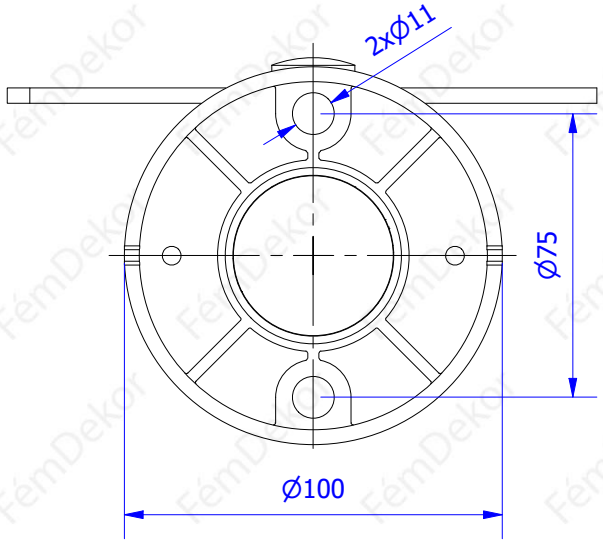

FémDekor