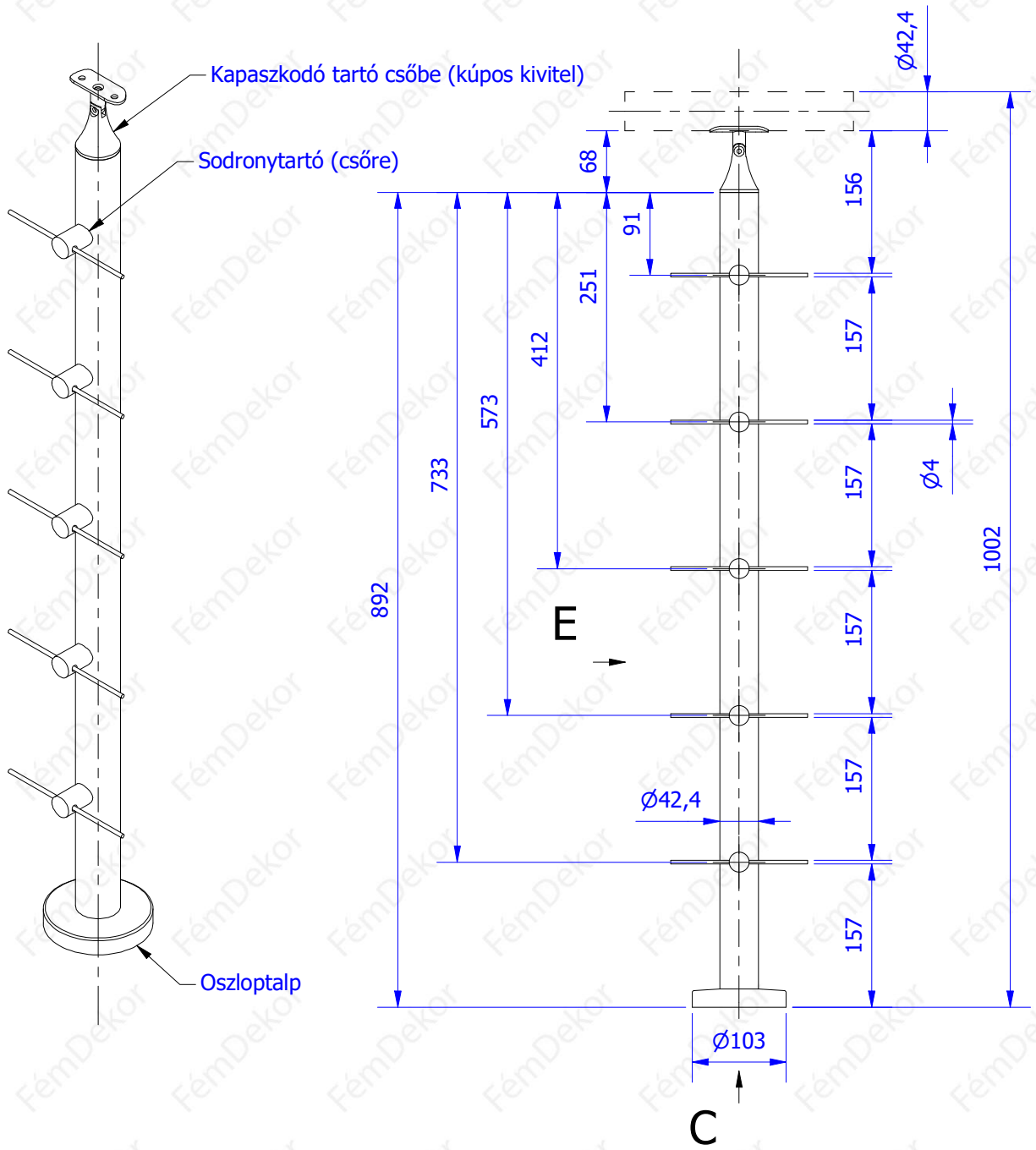

E (1 : 2)

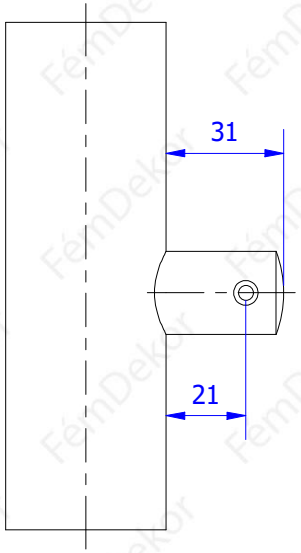

C (1 : 2)

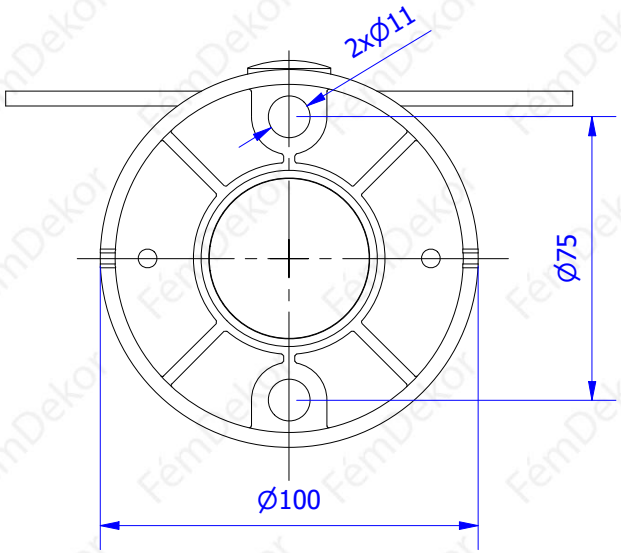

FémDekor