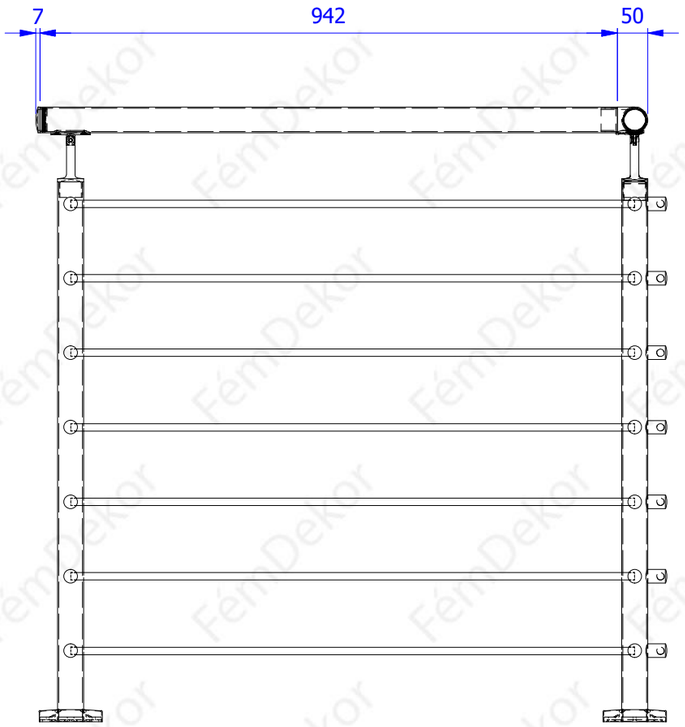
7
942
50

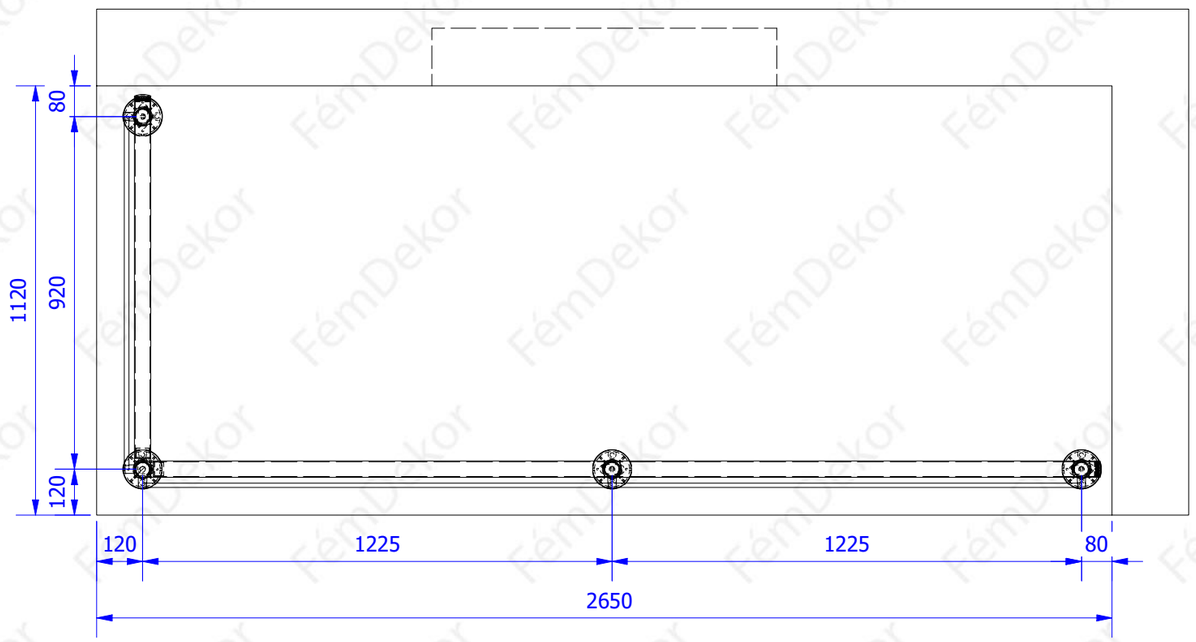
80
1120
920
120
120
1225
1225
80
2650

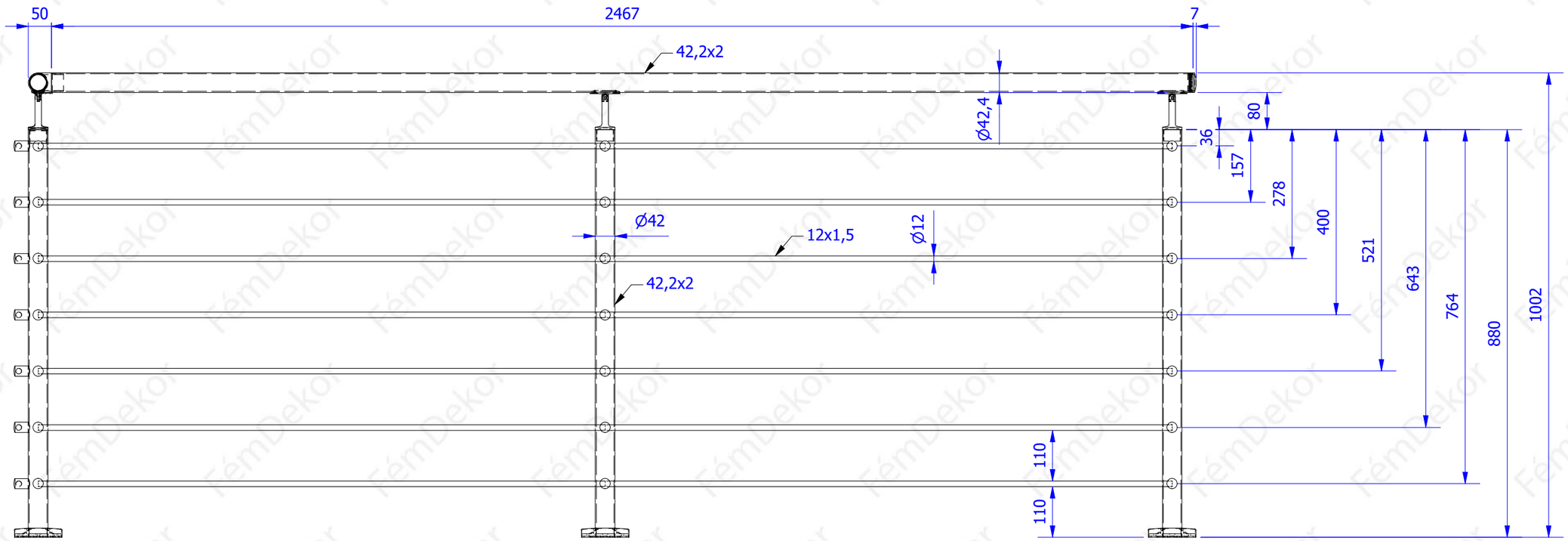
50
2467
7
42,2x2
Ø42,4
80
36
157
278
400
521
643
764
880
1002
Ø42
12x1,5
Ø12
42,2x2
110
110