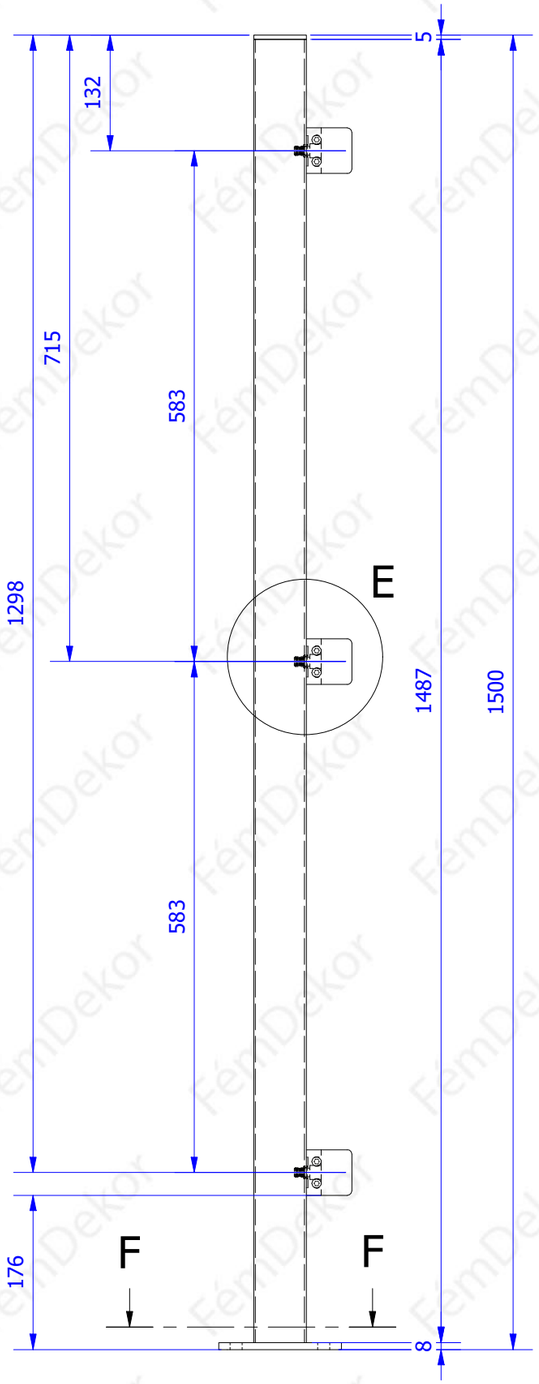


E ( 1:2 )

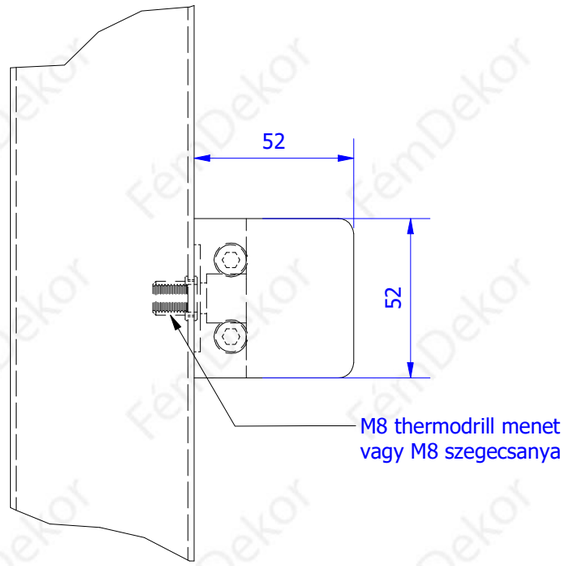


F-F ( 1 : 2 )

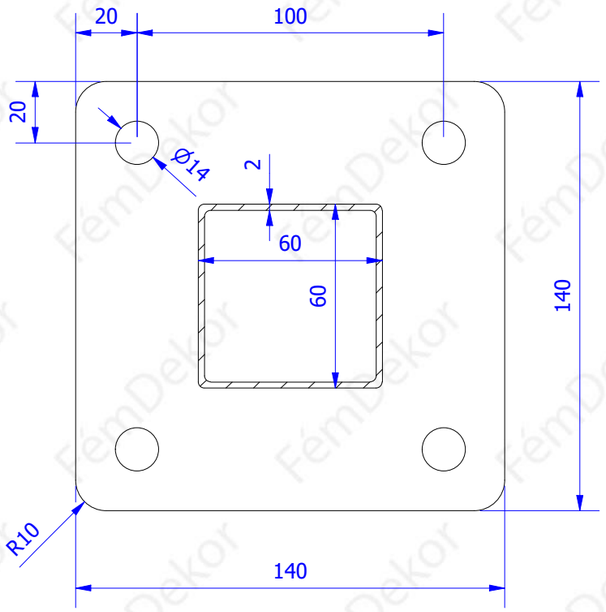


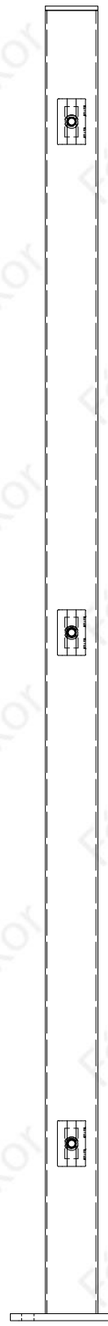

FémDekor